Vulcano
L'ART DU JARDIN
ALSACE

Conception Française

FABRIQUÉ EN MADE IN EUROPE

Fiche Technique

Vulcano Le Tradi

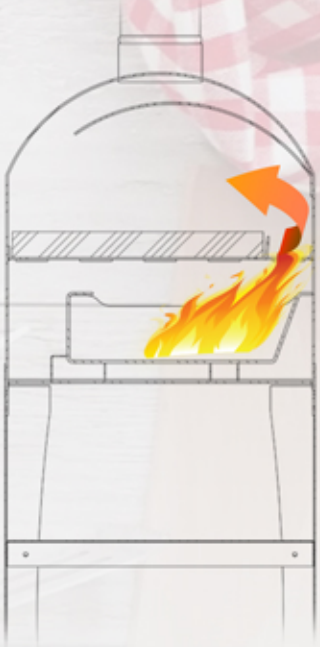

Photos non-contractuelles - Tablettes rabattables non fournies

CARACTERISTIQUES

- Four à Pizza et Tarte Flambée
- Foyer ouvert, pour une cuisson parfaite
- Structure en acier de 3mm
- Peinture haute température
- Châssis avec roues directionnelles freinées à l'avant
- Deux tablettes intermédiaires
- Une pierre réfractaire de 4cm d'épaisseur
- Dimensions intérieures du four 46x40cm
- Temps de mise en température environ 20 minutes
- Equipé d'une porte vitrée pour surveiller vos cuissons

Caractéristiques Techniques

Photos non-contractuelles - Tablettes rabattables non fournies

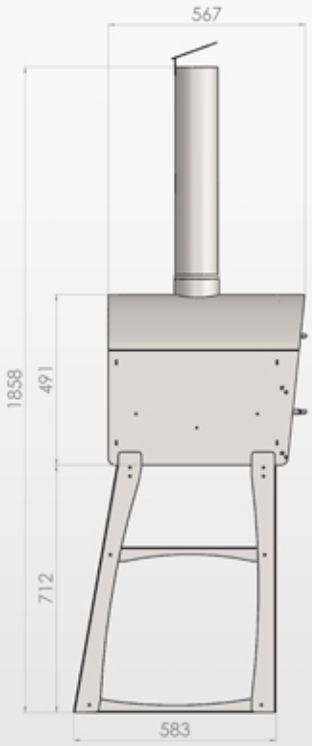

CARACTÉRISTIQUES LOGISTIQUES

Poids du four 85kg - Livré en 1 colis

740 x 600 x 600 mm - env. 85kg

OPTIONS ET ACCESSOIRES

TABLETTE MULTIFONCTIONS
Dimensions 40x40cm
Inox

SUPPORT À PIZZAS
Dimensions 35x40x40 cm
8 Tablettes amovibles
Inox

HOUSSE

PELLE À PIZZA
Aluminium, Bois
Manche : 60 cm
Pelle : 32x35 cm

Plus d'infos sur www.artdujardin.fr